thePrema P360 KNX UP WH

Codice articolo: 2079000

Rivelatori di presenza/movimento
Montaggio a soffitto da interno

Descrizione del funzionamento

- KNX Rivelatore di presenza a infrarossi passivi per montaggio a soffitto
- Range di rivelamento quadrato 360° (fino a 100 m²) per una progettazione sicura e semplice
- 3 canali luce e 2 canali presenza
- 2 canali luce C1, C2 con 2 misurazioni luce e canale supplementare C3 senza influsso sulla luminosità
- 2 canali presenza regolabili singolarmente
- Misurazione luce 3 canali adattiva
- Misurazione in luce mista adatta a LED, lampade fluorescenti (FL/PL/ESL), lampade alogene e a incandescenza
- Funzionamento commutabile tra completamente automatico o semiautomatico
- Funzionamento con commutazione o regolazione luce costante con stand-by
- Illuminazione regolabile con funzionamento a commutazione con funzione stand-by
- Valore di commutazione della luminosità o valore programmato con lux regolabili tramite parametri, oggetto o telecomando
- Teach-In del valore di commutazione della luminosità o del valore programmato
- Impostazione del fattore di correzione locale per la regolazione della misurazione della luminosità
- Tempo di coda luce regolabile tramite parametri, oggetto o telecomando
- Possibilità di impostare ritardo di inserimento e tempo di coda presenza
- Sensibilità di rivelamento regolabile
- Tempo di coda con autoapprendimento
- Riduzione del tempo di coda in caso di presenza breve
- Funzionalità scene
- Impostazione facilitata dell'opzione di risparmio energetico con la nuova funzione "eco-plus"
- Modalità di test per la verifica della funzione e del range di rivelamento
- Collegamento in parallelo di diversi rivelatori possibile in Master/Slave o Master/Master
- Telecomando utente e, telecomando di gestione (opzionale)
- Sorveglianza locale
- * Secondo i termini e le condizioni di garanzia, consultare www.theben.it/garanzie

5 anni di garanzia*

GOOD DESIGN

PLUS X AWARD honored as: BEST PRODUCT OF THE YEAR 2014

PLUS X AWARD 2014 achieved for: Innovation, High Quality, Design, Functionality

iF product design award 2014

Dati tecnici

	thePrema P360 KNX UP WH
Altezza di montaggio	2 - 10 m
Altezza minima	1,7 m
Campo di misurazione luminosità	5 - 3000 lx
Angolo di rivelamento	360°
Tipo di collegamento	Morsetti a innesto WAGO 243
Tipo montaggio	Montaggio a soffitto
Tempo di ritardo canale luce	30 s - 60 min

	thePrema P360 KNX UP WH
Tipi di lampade	Lampade a risparmio energetico, Lampade fluorescenti, Lampade a incandescenza/lampade alogene, LEDs
Misurazione in luce	Misurazione in luce mista
Tempo di ritardo canale presenza	10 s - 120 min
Ritardo di inserimento presenza	10 s - 30 min / inattivo
Temperatura ambiente d'esercizio	0°C ... 50°C
Area di rivelamento	81 m² (9,0 x 9,0 m)

thePrema P360 KNX UP WH

Codice articolo: 2079000

Dati tecnici

	thePrema P360 KNX UP WH
Colore	Bianco
Tipo di protezione	IP 40 (dispositivo montato)

Area di rivelamento per applicazioni di pianificazione alla temperatura di 21 °C

Altezza di montaggio (A)	Persone sedute (S)	Persone in movimento (T)
2 m	20 m² | 4,5 m x 4,5 m	36 m² | 6 m x 6 m ± 0,5 m
2,5 m	36 m² | 6 m x 6 m	64 m² | 8 m x 8 m ± 0,5 m
3 m	49 m² | 7 m x 7 m	81 m² | 9 m x 9 m ± 1 m
3,5 m	64 m² | 8 m x 8 m	100 m² | 10 m x 10 m ± 1 m
5 m		144 m² | 12 m x 12 m ± 1,5 m
10 m		400 m² | 20 m x 20 m ± 2 m

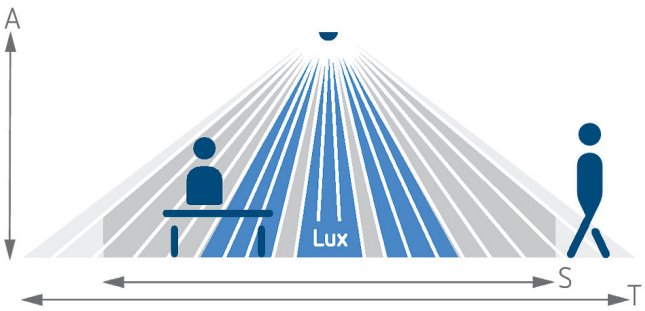

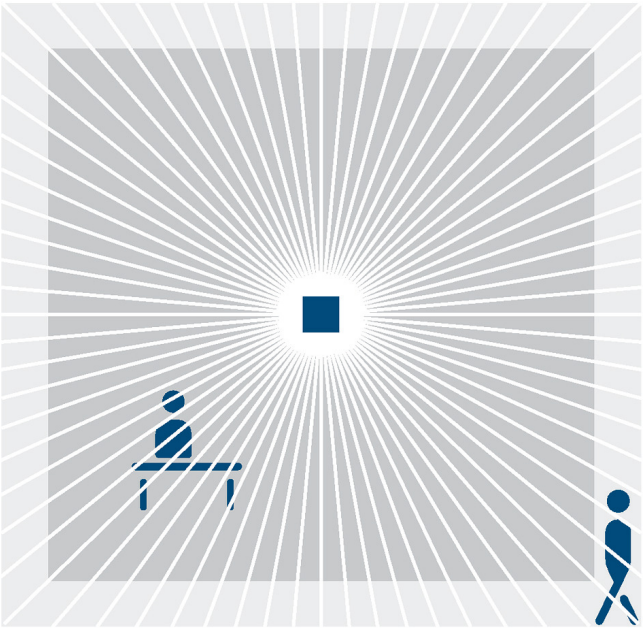

Area di rivelamento secondo Sensnorm IEC 63180

Altezza di montaggio (A)	Movimento trasversale (T)	Movimento frontale (R)	Persone sedute (S)
2,5 m	77 m² | 8,8 m x 8,8 m	64 m² | 8 m x 8 m	42 µm | 6,5 m x 6,5 m

thePrema P360 KNX UP WH

Codice articolo: 2079000

Disegni quotati

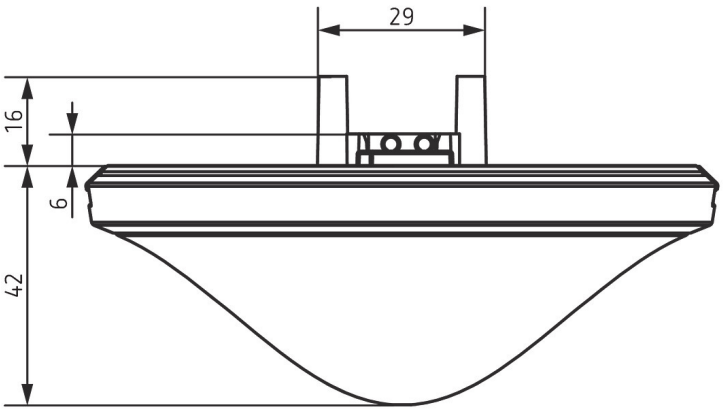

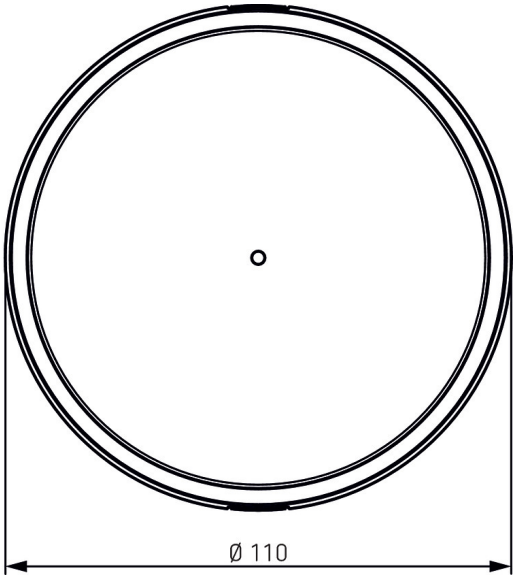

Accessori

theSenda P
Codice articolo: 9070910

theSenda S
Codice articolo: 9070911

Telaio a vista 110B GR
Codice articolo: 9070919

Scatola a incasso 73A
Codice articolo: 9070917

Telaio a vista 110A WH
Codice articolo: 9070912

QuickSafe griglia protezione sferica
Codice articolo: 9070531

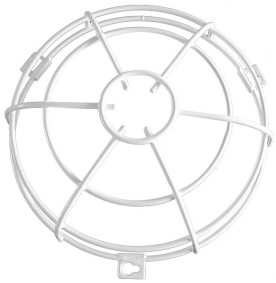

Telaio a vista 110B WH
Codice articolo: 9070918

theSenda B
Codice articolo: 9070985

thePrema P360 KNX UP WH

Codice articolo: 2079000

Accessori

Scatola a incasso 68A
Codice articolo: 9070992

Set basic KNX AP Multi WH
Codice articolo: 9070900

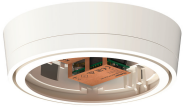

Telaio a vista 110A BK
Codice articolo: 9070600

Telaio a vista 110B WH
Codice articolo: 9070435